UNITÉ DE TEST POUR DÉTECTEURS DE FLAMME

AE/FL-T2

Description

L'équipement AE/FL-T2 est une unité de test et d'étalonnage spécialement conçue pour fonctionner avec toute la gamme de détecteurs de flammes AE/FL.

Il dispose d'un menu intuitif dans lequel il suffit de choisir le type de détecteur de flamme que vous souhaitez tester, d'appuyer sur la gâchette et l'équipement effectuera automatiquement le test à une distance allant jusqu'à 6 mètres, ce qui signifie que dans de nombreuses installations, le Le détecteur de flamme peut être testé depuis le niveau du sol.

Cet appareil de test recrée le spectre caractéristique d'une flamme en utilisant la combinaison des UV et des IR. Une fois le test terminé, il vous permet de stocker les résultats pour les télécharger sur votre PC.

La batterie se recharge via USB depuis un PC ou avec un chargeur.

Dimensions

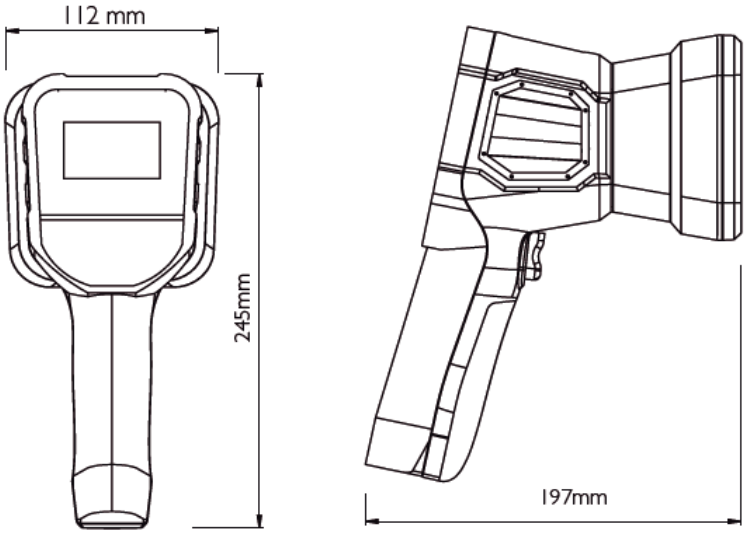

CARACTÉRISTIQUES TECHNIQUES

Compatibilité	AE/FL-IR2, AE/FL-IR2EX, AE/FL-IR3, AE/FL-IR3EX, AE/FL-UVIR2, AE/FL-UVIR2EX.
Distance	1 à 6 mètres (max)
Durée du test	Jusqu'à 40 tests de 30 secondes chacun
Intervalle de maintenance	2000 tests ou 2 ans
Piles rechargeables	aux ions lithium
Temps de charge de la batterie	3 heures (rapide), 8 heures (normal)
Chargement de la batterie	via le port USB type C
Poids	850g
Dimensions	112(L) x 245(H) x 197(P)mm
Plage de protection	IP54
Température de fonctionnement	-10°C à +55°C
Température	-20°C à +65°C